ТПФ1800.01.01.00.046

Ra 3,2 (√)

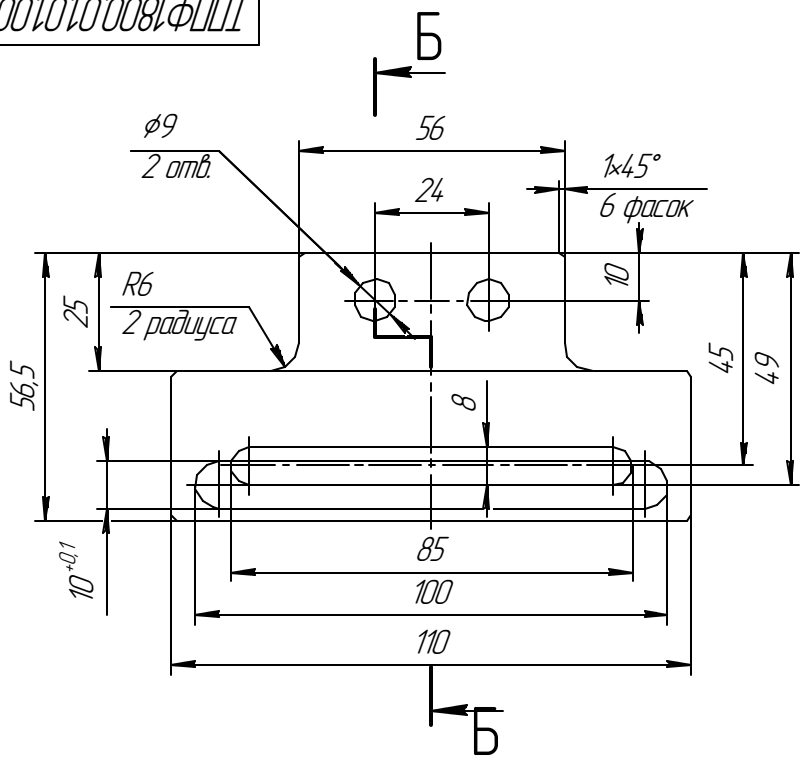


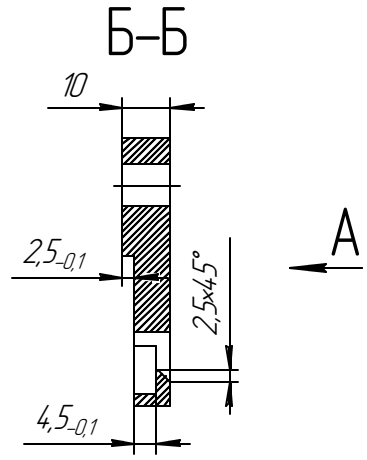


(1:2)

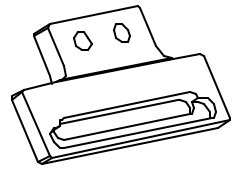

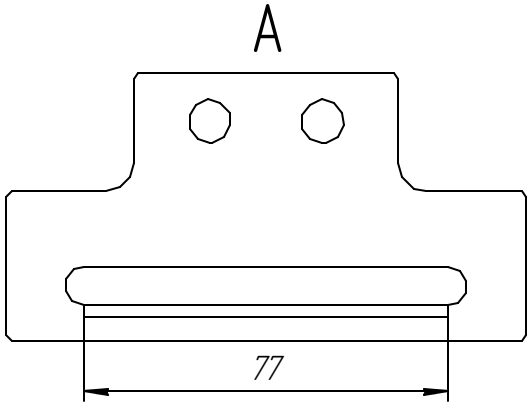


1 H14, h14, ± IT14/2.
2 Покрытие Ц9.

| | | | | | | | | |
|---|---|---|---|---|---|---|---|---|
| | | | | | ТПФ1800.01.01.00.046 | | | |
| Изм. | Лист | № докум. | Подп. | Дата | Держатель скользуна | Лит. | Масса | Масштаб |
| Разраб. | | Радкин С.А. | | | | | 0,24 | 1:1 |
| Пров. | | Чучин Р.В. | | | | Лист | Листов 1 | |
| Т.контр. | | Мерекин С.А. | | | | | | |
| | | | | | Ст3сп ГОСТ 380-2005 | ООО "ЗМ-ИНЖИНИРИНГ" | | |
| Н.контр. | | Шушцев А.Г. | | | | | | |
| Утв. | | Чучин Р.В. | | | | | | |

Перв. примен. | Справ. № | Подп. и дата | Инв. № дубл. | Взам. инв. № | Подп. и дата | Инв. № подл.

Копировал | Формат А3